A1

	实 名	签 名
设计总负责人	朱建文	
专业负责人	刘军	
设 计 人	袁翼	

注册(执业)章

预留章

出图章

审图章

竣工章

本图纸的著作权及其它知识产权由属浙江省建筑设计研究院(ZIAD)所有,图中所涉及的专有技术信息应予于保密。未经本院书面许可,不得复制本图纸或将图纸或复印件向第三方(本院与客户方有约定者,从其约定)。

建设单位 OWNER

温州市鹿城区人民政府南郊街道办事处

设计单位 DESIGNER

浙江省建筑设计研究院
ZHEJIANG PROV. INSTITUTE OF ARCHITECTURAL DESIGN AND RESEARCH

地址/杭州市文晖路85号 邮编/310006

合作设计单位 CO-DESIGNER

防火分区示意图

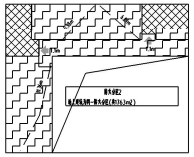

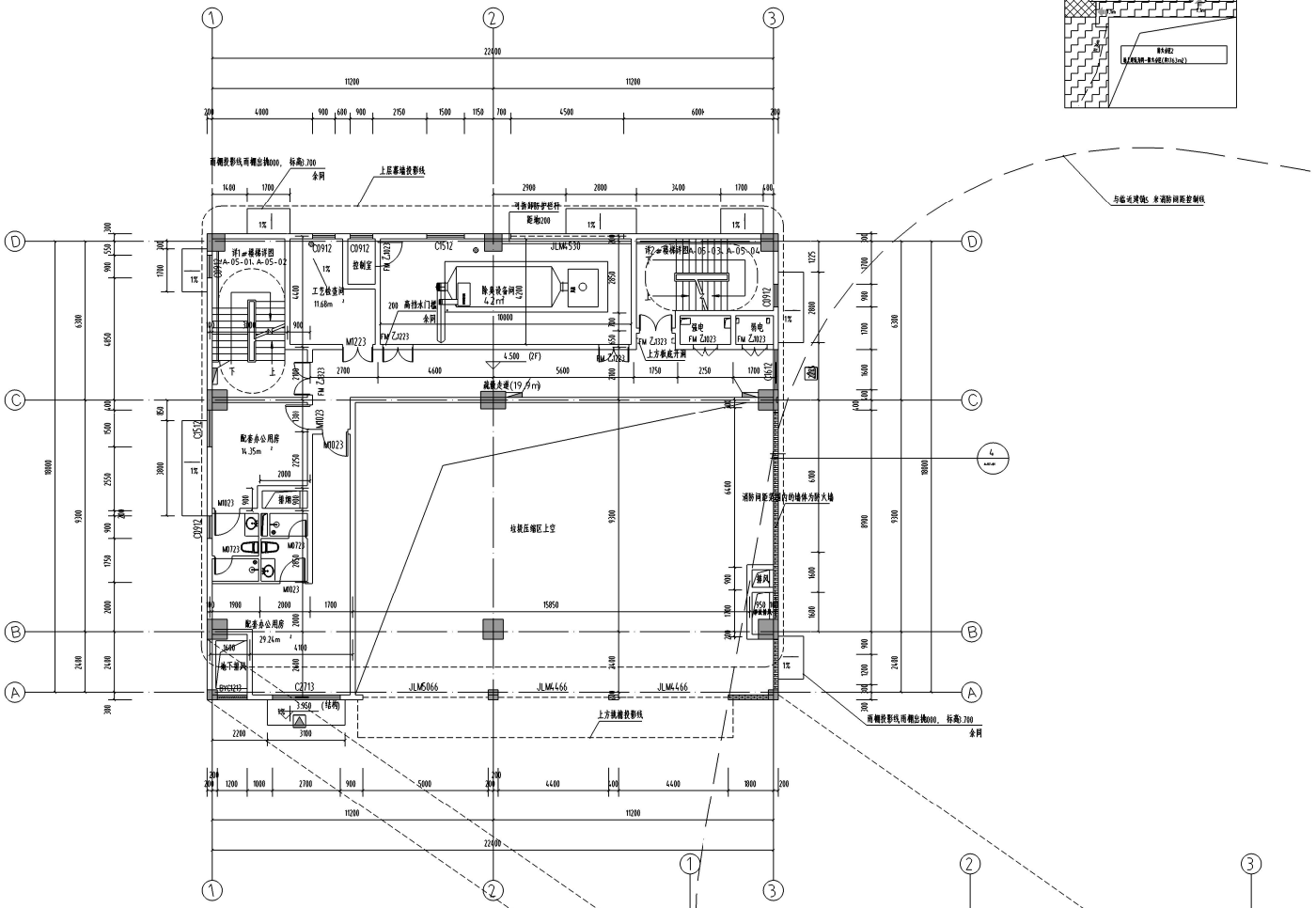

二层平面图 1:100

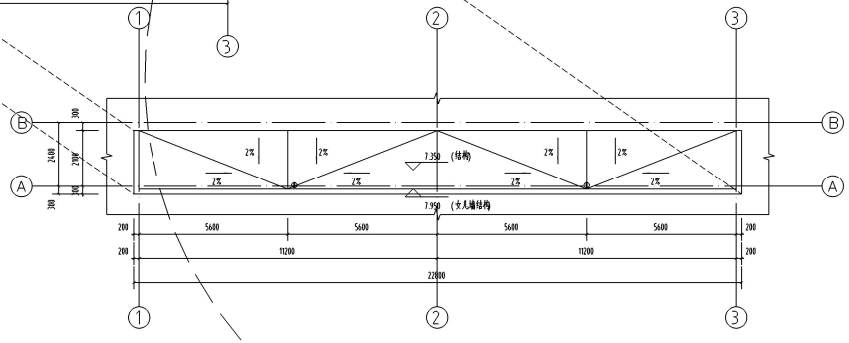

说明:

1、本工程室内地坪±0.000 相对于1985 国家高程基准为.850 ;
2、本层建筑标高详楼层标高表,本层降板区域详降板图例;
2、除注明外,外墙及内墙隔墙厚为200 ,轴线居墙中;
3、柱子、剪力墙尺寸及定位详结施;
4、设备管井、配电间的检修门均设置100mm 高素混凝土门槛,100 宽,位于门内侧;
5、阳台、设备平台、卫生间等有水房间均向地漏找坡,坡度为 ;
6、水、电、暖通预留孔洞以各专业施工图为准,按各专业施工图预留;
7、消火栓 详水专业施工图;
8、雨水管、阳台水管、空调水管详水施图;
9、装修专业的安全疏散口的设计不得影响建筑设计的疏散宽度;
10、内隔墙部分施工需与设备配合施工,待设备管线(风管、桥架等)安装后再安装,所有设备管线穿防火分区时严格按照规范进行防火封堵;
12、△ 示高为消防救援窗,采用易碎玻璃制作,净宽及净高均不小于1.0m ,下沿距室内地面不大于1.2m ,消防救援窗间距离均小于20.0m ,且每个防火分区不小于2 个;
13、所有空调外机设备平台墙面设置吸声棉穿孔石膏板,顶面喷涂吸声材料,机房门为隔声门,隔声量≥35dBA ;
14、本工程门垛宽度除图中注明外,与砌体相交处均为100mm ,与混凝土墙柱相交处均为200mm 或贴柱边, 凡在墙面上居中开门、窗洞时,在平面中不再注定位尺寸。凡门窗垛遇柱或构造柱且垛宽度小于100mm 时,可采用与竖向结构构件同标号混凝土一起浇注,本工程平面图门垛除已有标注和门窗大样外,其余均如下设置;

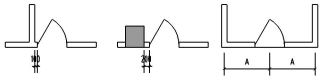

16、地面结构排水沟详结构专业图,面层排水沟详具体尺寸标注;
17、本工程各层平面图中除特殊说明外,防火门门洞高度均为2100 ,普通门门洞高度均为2000 ;

图例

防火墙

	姓 名	签 名
审 定	朱建文	
审核/复核	叶剑/李美宏	
设计总负责人	朱建文 刘军 叶剑	
项目经理	李美宏	
专业负责人	刘军 吴志伟 李美宏	
设计 计算	袁翼	
制 图	袁翼	
校 对	郭凯凯	
出图日期	2024.04.07	

会签栏

专 业	姓 名	签 名
建 筑		
结 构	张加平	
给排水	全金辉	
电 气	王玉麟	
空 调	黄丽娟	

项目名称 PROJECT

鹿城区南郊街道吴垟单元 B-09 地块建设工程项目

子项名称 SUBPROJECT

垃圾站

设计号	005619-02	设计阶段	施工图设计
图 号	A-02-03	版 本 号	V1.0
图 名	二层平面图	分 类	

未盖出图及执业专用章本图无效